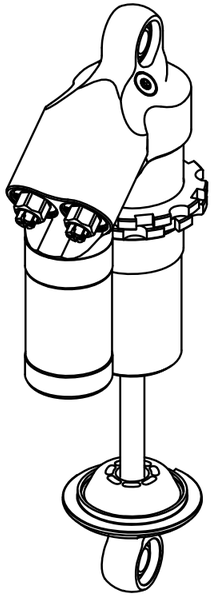

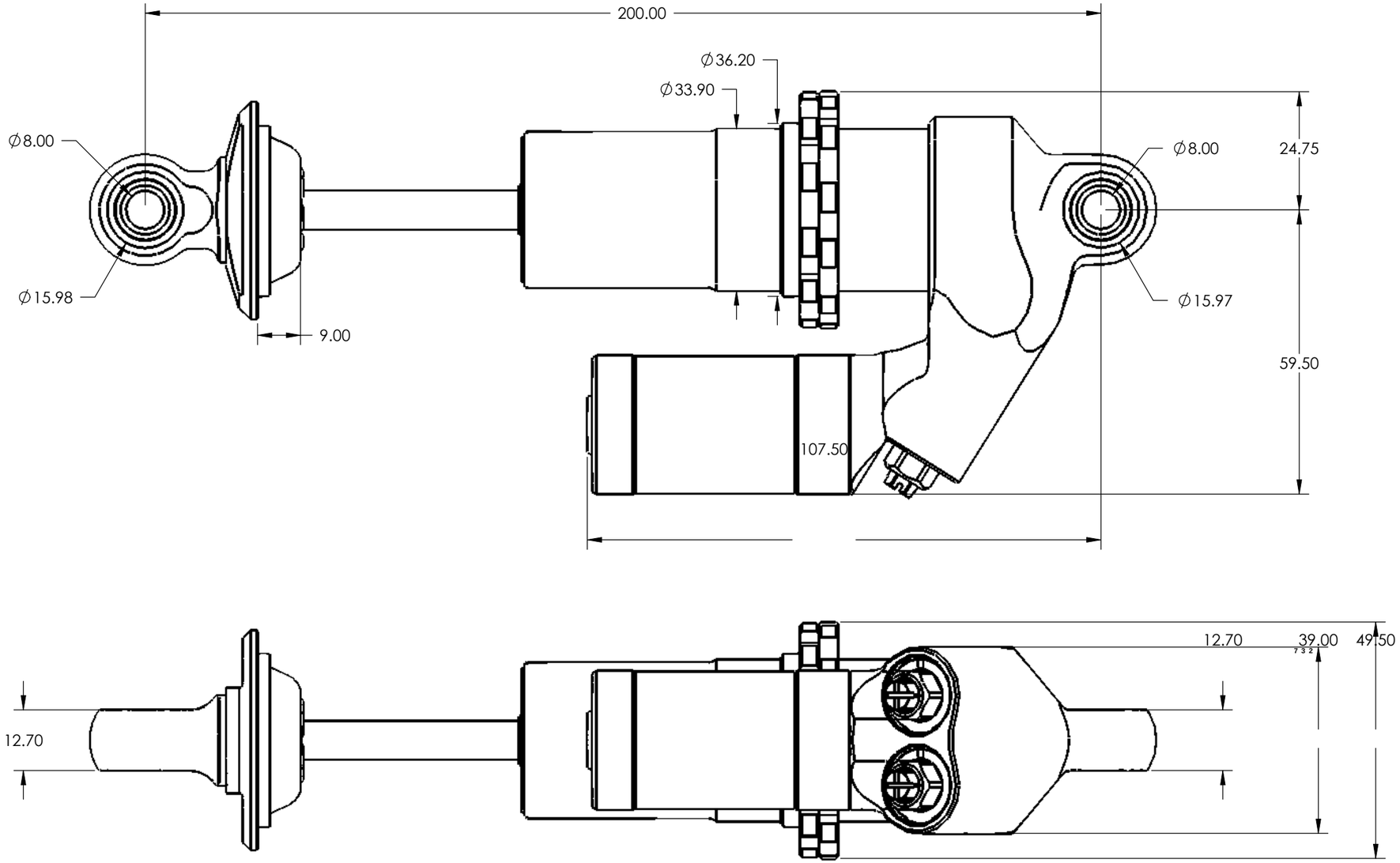
200.00
∅36.20
∅33.90
∅8.00
∅8.00
24.75
∅15.98
∅15.97
9.00
59.50
107.50
12.70
12.70
39.00
49.50